MetPak

Station Météorologique

- Station multi-capteurs
- Capteur vent WindSonic (ultrasons)
- Vitesse et direction du vent
- Température et humidité relative
- Pression
- Calcul du point de rosée
- Sortie numérique (RS232, 422 ou 485)
- Protocoles ASCII, NMEA, SDI12, ModBus
- Faible consommation
- Peu de maintenance
- Léger et robuste

Alliance Technologies

Distributeur de produits et systèmes de mesures météorologiques

13 rue de Boisbonnard
F-37150 Dierre
tel: (33) 2 47 30 33 45
e-mail: contact@alliance-technologies.net
www.alliance-technologies.net

Fabriqué par GILL Instruments, la MetPak est un instrument de mesure multi-capteurs pour la mesure de paramètres météorologiques: vent, humidité/température, pression & point de rosée.

Légère et robuste, elle s'installe facilement sur un tube ou un mât vertical (30 mm à 58 mm de diamètre) à l'aide d'une bride fournie.

La MetPak n'a pas de pièces en mouvement et ne requiert qu'une petite maintenance.

Sa faible consommation permet son utilisation sur des sites isolés.

La technologie ultrasonique qui a fait la réputation de GILL Instruments, est utilisée dans la MetPak avec le WindSonic pour les mesures de **vitesse et direction du vent**.

La **température et l'humidité** sont mesurées en utilisant des sondes standards de l'industrie, logées dans un écran antiradiation.

La **pression** atmosphérique est mesurée dans une enceinte ventilée.

Les données de la station (notamment le calcul du **point de rosée**) sont disponibles sur une sortie série (RS232, RS422 ou RS485) et sont transmises de l'interface vers un PC ou des enregistreurs de données standards de l'industrie.

Outre le protocole GILL (ASCII, mode continu ou polling), la MetPak dispose des protocoles NMEA, SDI12 et ModBus sélectionnables par l'utilisateur.

Cette station existe également en base simple avec capteur de vent distant (au choix parmi la gamme des capteurs vent de chez GILL Instruments - voir page 3).

Caractéristiques Techniques

Mesures de vent

Paramètres	Vitesse & direction du vent ou U&V (vecteurs)
Unités	m/s, knots, mph, kph, ft/min

Vitesse du vent

Gamme	0 – 60 m/s (216 km/h)
Précision	2% à 12 m/s
Résolution	0,01 m/s

Direction du vent

Gamme	0 – 359° (sans zone morte)
Précision	+/- 3° à 12 m/s
Résolution	1°

Température de l'air

Capteur	Pt100 1/3 Class B
Gamme	-50°C à +100°C
Précision	+/- 0.1°C
Résolution	0.1°C
Unités	°C ou°F

Humidité de l'air

Gamme	0 – 100% RH
Précision	+/- 0.8% à 23°C
Résolution	0.1% RH
Unité	% RH
Compensé en température	

Pression

Gamme	600 – 1100 hPa
Précision	+/- 0.5hPa
Résolution	0.1hPa
Unités	hPa, mbar, mmHg, inHg
Compensé en température de -30°C à 70°C	

Point de rosée

Résolution	0.1°C
Unités	°C ou°F
Précision	+/-0.15°C (23°C ambiante, 20°C point de rosé)

Alimentation

Caractéristiques	5 – 30 VDC ; <16 mA (sortie 1s) à 12V (pour SDI-12 : 12V (9,6 - 16V) ; <6,5 mA en opération basse conso)

Sorties

Sortie numérique	RS232, RS422, RS485, SDI-12 ou ModBus
Vitesse de transmission	4800-57600 (ASCII) ou 1200 (SDI-12)
Protocoles	ASCII, SDI-12 V1.3, NMEA 0183, ModBus (RTU ou ASCII)
Données	1, 2, 4 secondes ou mode polling

Options

Câble config USB	pour paramétrage et alim via PC
Câble de 10 à 30m	alimentation et données

Général

Poids	2.1 kg (bras de montage inclus)
Montage	diamètre du mât : 30 à 58 mm
Matériau externe	Thermoplastique blanc stabilisé aux UV
Bras de montage	Aluminium anodisé
Protection	IP65
EMC	EN 61326
T° d'utilisation	-35°C à +70°C
T° de stockage	-40°C à +80°C
Humidité	0% - 100%

Logiciels fournis

MetView	- visualisation de données brutes et moyennes - Enregistrement des données brutes	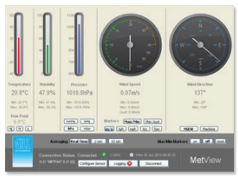
MetSet	Configuration de la sortie, de la trame et des données	

Autres produits de la gamme

MetPak Pro	entrées de capteurs complémentaires : 2 entrées analogiques, une entrée PT100 et une entrée contact (pluviomètre)
MetPak Base (voir page suivante)	La base MetPak est proposée pour une installation déportée du capteur vent (WindSonic, WindObserver ou WindMaster 3D).

Dimensions de la station

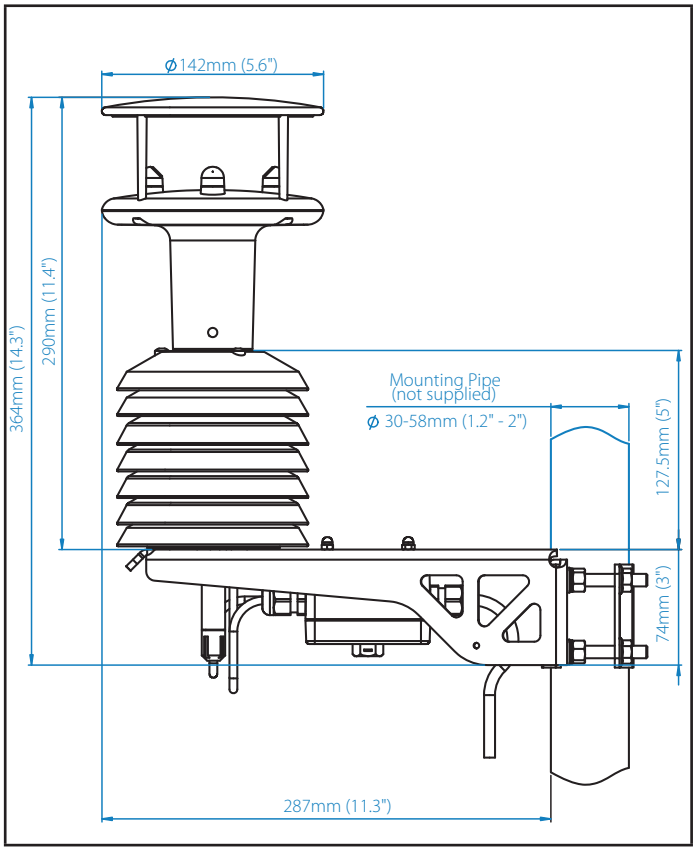

Document non contractuel - ref: MP1902

MetPak Base

La station MetPak est disponible en tant que station de base, ce qui permet au système d'être équipé d'un capteur de vent à distance si nécessaire.
Ce capteur peut être placé loin de la station de base, un câble de connexion est fourni.
La station de base a été testée conformément à la norme BSEN 60945 et convient à une utilisation en milieu marin. Ce système peut également être utilisé sans capteur de vent si les données de mesure du vent ne sont pas nécessaires.
La station MetPak base peut être équipée d'un capteur de vent distant parmi ces capteurs GILL:

WindSonic™

Pour des mesures de vitesse et direction du vent jusqu'à 75 m/s. Boîtier en polycarbonate résistant à la corrosion.

WindSonic™M

Mesure de vitesse & direction du vent jusqu'à 60m/s avec chauffage. Résiste aux chocs selon UL2218 Class 1 & BSEN 60945

WindObserver™

Avec des mesures améliorées de chauffage et mesure du vent jusqu'à 90 m/s pour des conditions extrêmes.

WindMaster™

Mesure de vent en 3D jusqu'à 45 m/s dans une construction légère en fibre de carbone et d'aluminium.

WindMaster™PRO

Mesure du vent en 3D jusqu'à 65 m/s dans un boîtier en acier inoxydable.

Product Code

A = Base Station 2-axis
B = Integrated WindSonic
C = Base Station 3-axis

1 = No Heating
2 = Standard Heating
3 = Enhanced Heating

1723 - 1 A - 3 - 2 11

1 = MetPak
2 = MetPak Pro
3 = MetPak RG

1 = No Sensor Fitted
2 = WindSonic
3 = WindSonic M
4 = WindObserver 70
5 = WindMaster
6 = WindMaster Pro
7 = WindSonic 75
8 = WindObserver 75
9 = WindObserver 90

Special Additional Features
11 = Not Applicable
12 = ARG Rain Gauge
31 = Modbus[1]
32 = Modbus[1] with ARG

produit fabriqué par GILL distribué en France par Alliance Technologies